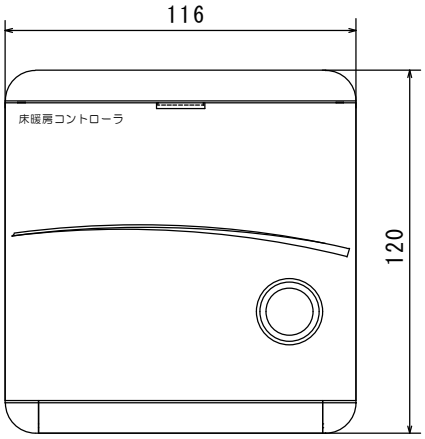

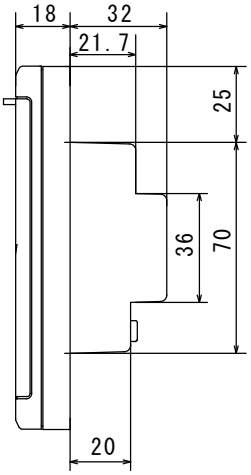

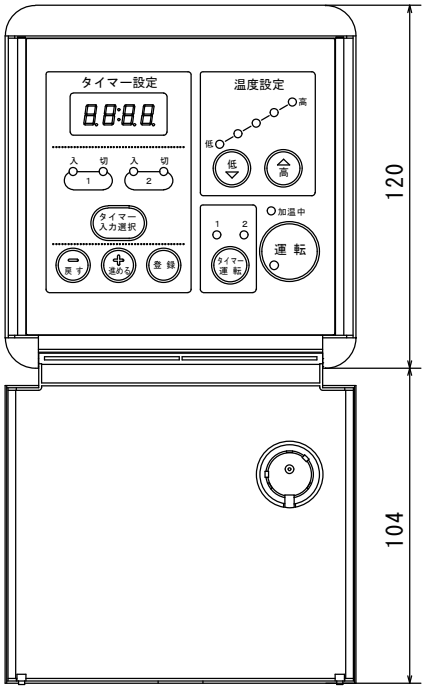

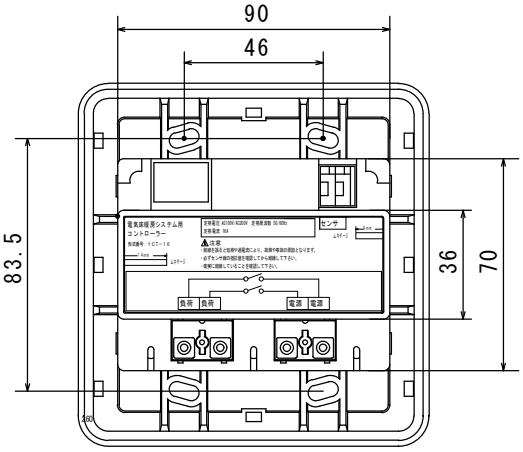

端子接続図

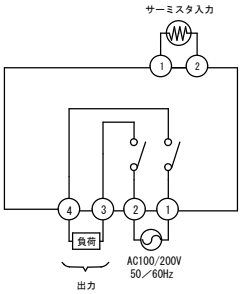

仕　様

型　式	ＹＣＴ－１６《カバータイプ》
電源・電圧	ＡＣ１００Ｖ/２００Ｖ　５０Ｈｚ・６０Ｈｚ
定格負荷	１６Ａ×１回路
通信機能	無し
温度制御	温度センサーによるリレーＯＮ/ＯＦＦ制御
温度設定	設定範囲　２５℃～４５℃の５段階制御
安全装置	異常時のアラーム表示および出力遮断機能
タイマー	２４時時間繰返しＯＮ/ＯＦＦを２動作設定可能
その他の機能	１２時間切れ忘れ防止機能。両切りリレー回路採用

品名	床暖房用コントローラ	単位	mm	北日本電線株式会社
型式	ＹＣＴ－１６　《カバータイプ》	質量	約260ｇ	